INTERRUPTOR INTELIGENTE TOUCH

WiFi

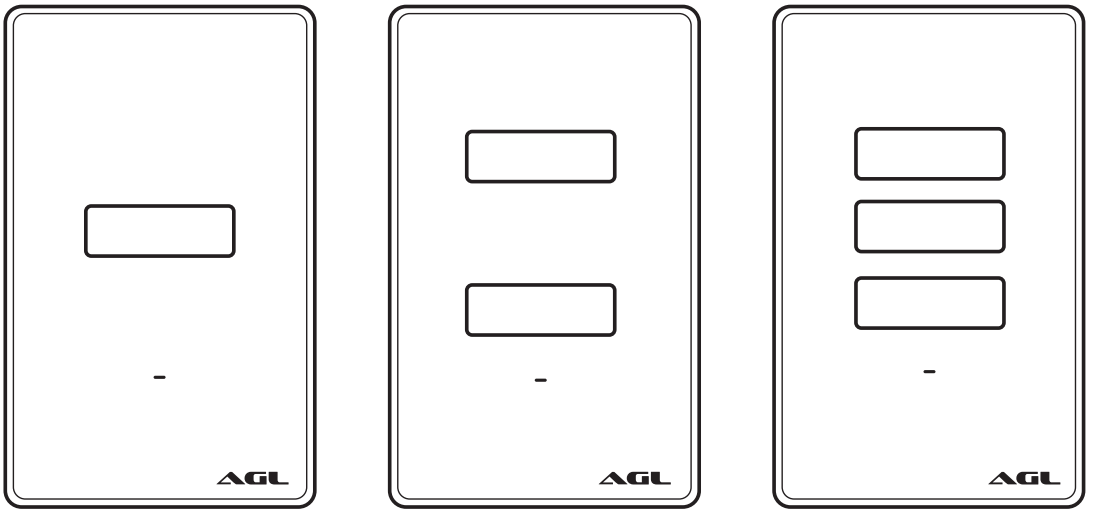

MANUAL DE INSTRUÇÕES

AGL
SOLUÇÕES EM SEGURANÇA ELETRÔNICA

Notas antes da instalação

1.Suporta a conexão Wi-Fi de 2.4 GHZ (IEEE802.11 b/g/n)
2.Apenas o interruptor de 1 botão possui compatibilidade com 3-way (interruptor simples), os modelos 2 e 3 não são compatíveis.
3.Requer experiência e conhecimentos elétricos, ou consulte um eletricista profissional.
4.Botões de Ligar/Desligar também podem ser usados como botão de resetar. Aperte e segure para resetar seu interruptor para as configurações de fábrica. Apenas faça isso se tiver certeza que você quer apagar toda as suas configurações.
5.Aplicável apenas para controlar lâmpadas, não é recomendado como interruptor de outros aparelhos eletrônicos.

Especificações:

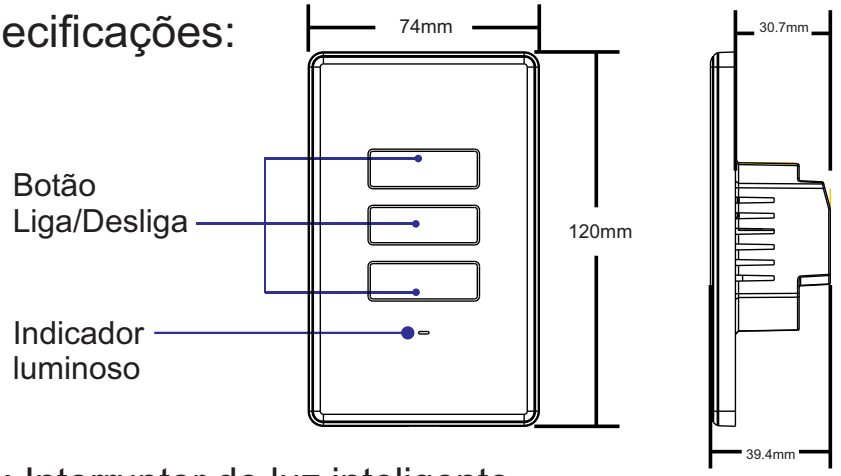

Tipo: Interruptor de luz inteligente
Modelo: Interruptor inteligente touch com 01,02 e 03 teclas
Modo de fornecimento de energia: (Neutro + Fase) ou (Fase + Fase)
Corrente nominal: 10A (Max)
Voltagem Nominal: AC 100 – 240V ~50/60 Hz
Lâmpada LED: Max 150W cada saída
01 tecla 150W - 02 teclas 300W - 03 teclas 450W
Potência nas saídas total max 450W
Lâmpada incandescente: Max 600W cada saída
01 tecla 600W - 02 teclas 1200W - 03 teclas 1800W
Potência nas saídas total Max 1800W
Frequência WiFi: 2.4 GHZ
Frequência Padrão: IEEE802. 11 b/g/n
Tamanho do produto: 120*74*39.4MM

Cor	Status	Descrição
Verde	Piscadas Rápidas	Pronto para conectar (apenas modo padrão)
Verde	Piscadas devagar (1 vez a cada 3 segundos)	Pronto para conectar (modo AP apenas)
Botão de Liga/Desliga a luz branca está sempre ligada	Ligado	Ligar a luz
Botão Liga/Desliga sem luz	Desligado	Desligar a luz
Verde	Piscando devagar	Sem internet

Instrução da Fiação Geral Interruptor 02 e 03 Teclas:

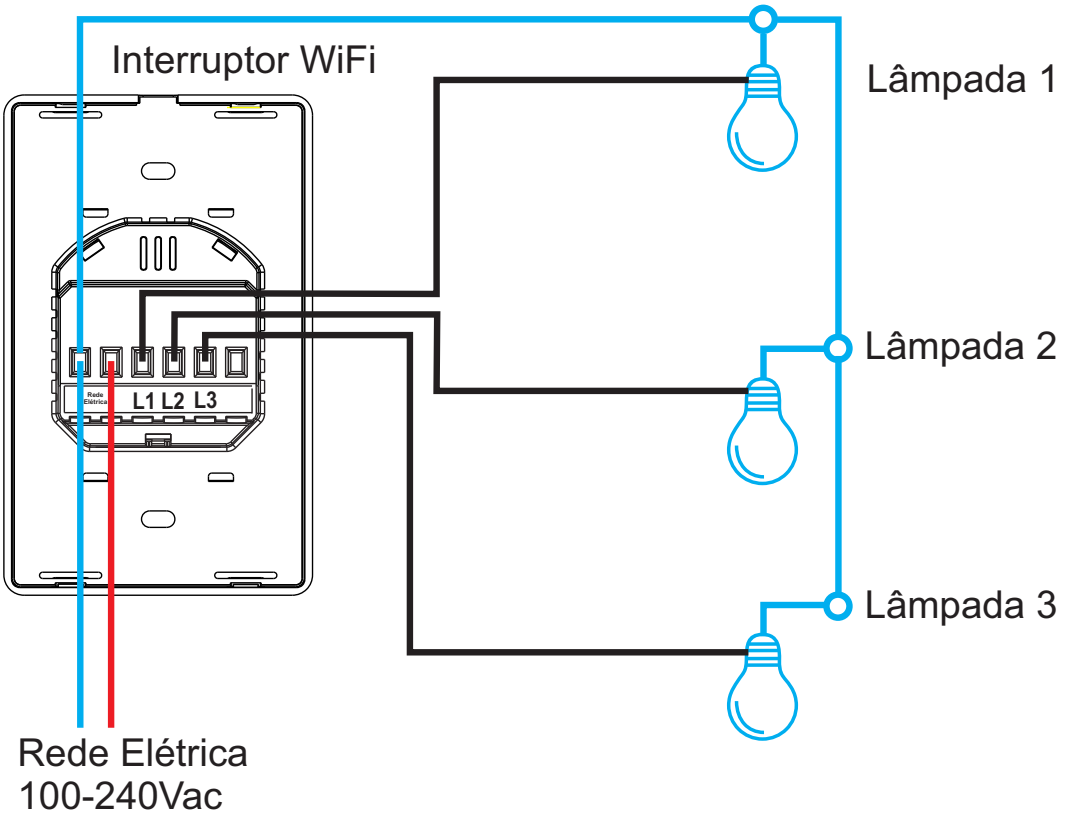

Nota de Segurança:
Desligue a energia antes da instalação.

Instrução da Fiação Geral Interruptor 3 Way 01 Tecla:

Ligação exclusiva para modelo de 01 tecla

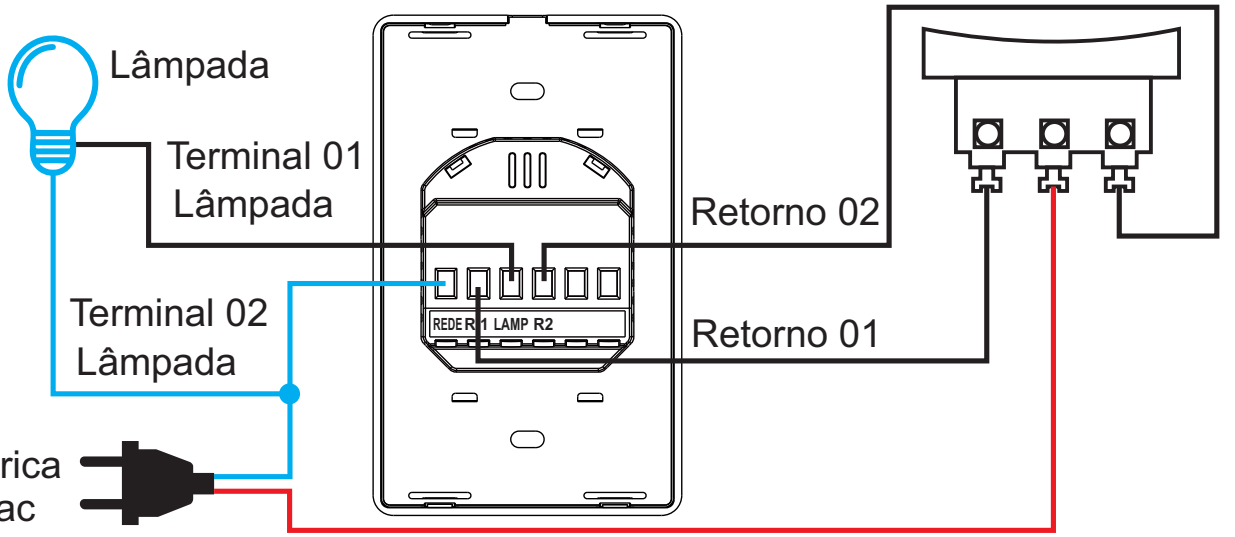

Nota de Segurança:
Desligue a energia antes da instalação.

Instrução da Fiação Geral Interruptor 01 Tecla:

Ligação exclusiva para modelo de 01 tecla

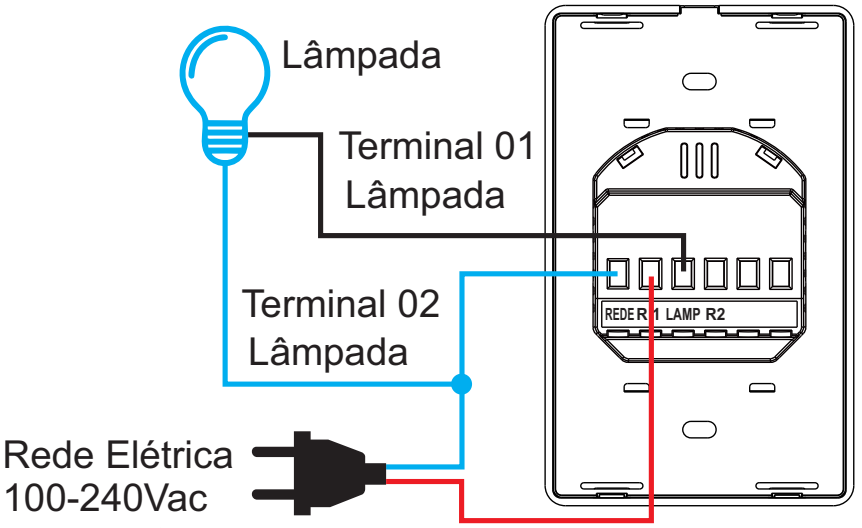

Nota de Segurança:
Desligue a energia antes da instalação.

.Use uma pequena chave de fenda para abrir a tampa do encaixe.

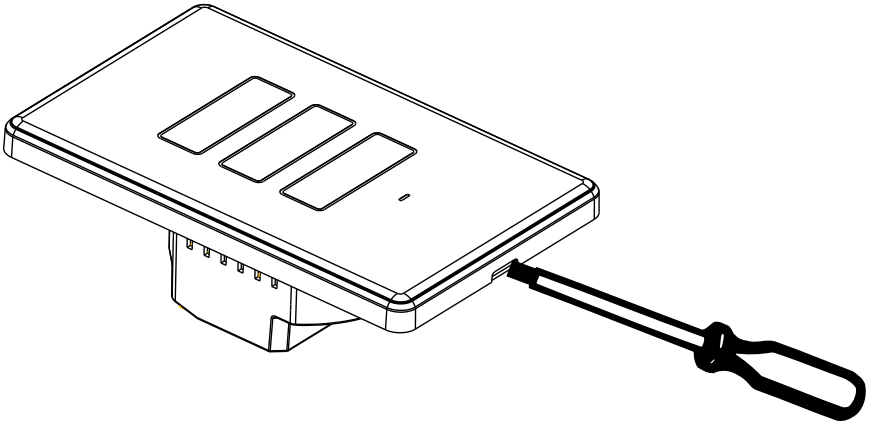

. Coloque os parafusos correspondentes, e cubra a placa frontal.

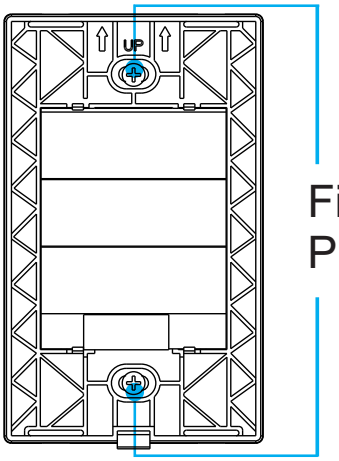

Fixe os dois parafusos (PWM)
Plano de Instalação 1

Guia de Instalação:

Passo 1

Desligue o disjuntor

Encontre a chave de controle de luz no seu quadro de disjuntores e desligue-o. Depois, tenha certeza de que a energia esteja desligada apagando e acendendo o interruptor algumas vezes.

Passo 2

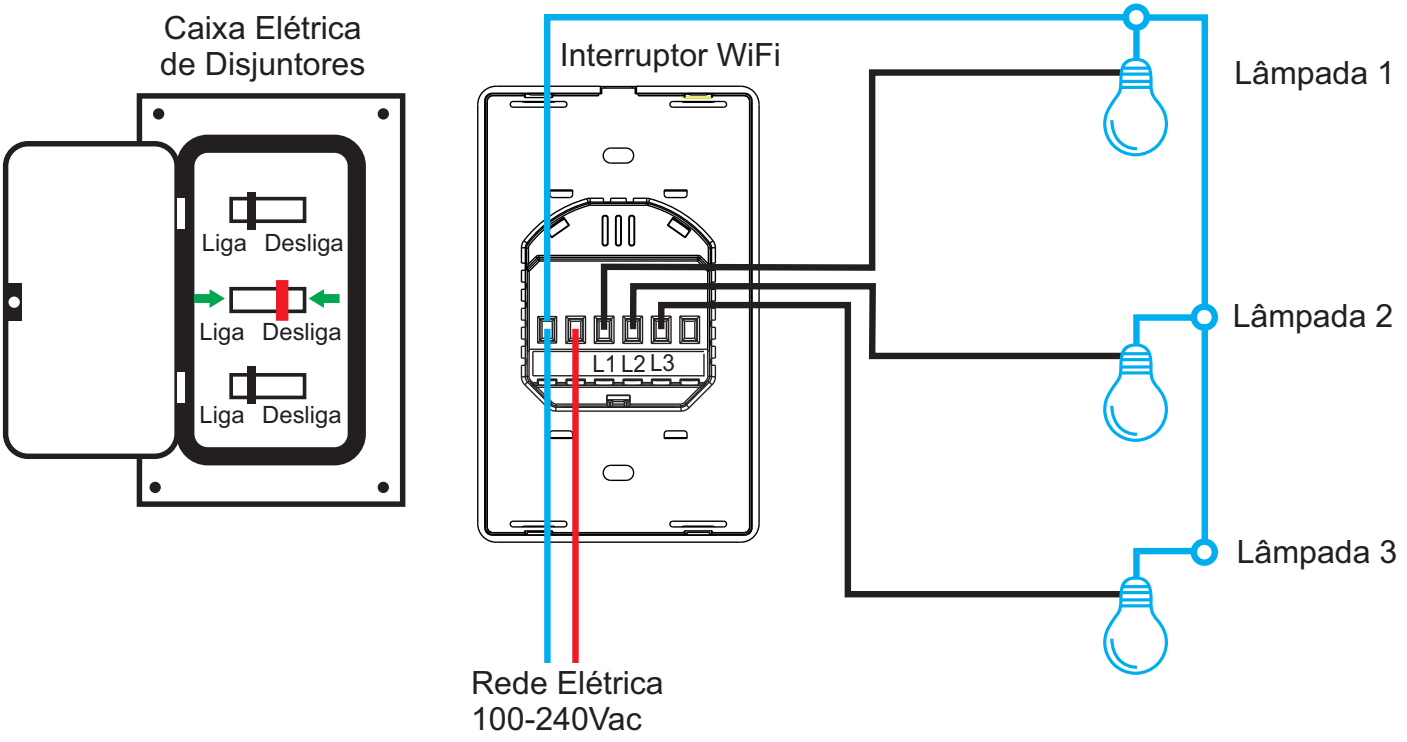

Passo 3.
Rotule os seus fios

Marque o fio correspondente antes de remover o interruptor velho.

Passo 4.
Instalação do interruptor

Use o conector para ligar o interruptor na sua fiação da casa, seguindo o diagrama. Tenha atenção ao combinar os fios da rede elétrica e retorno da lâmpada . Remova os adesivos, parafuse o interruptor na parede e coloque a placa frontal.

Passo 5.
Ligue o circuito no disjuntor.

Ligue a energia do seu interruptor do disjuntor. Pressione o interruptor algumas vezes para ter certeza se funcionou.

Instale o aplicativo AGL HOME

Etapa A:
Baixe o aplicativo "AGL HOME" na loja de aplicativos Apple Store, Google Play.

AGL Home

O aplicativo "AGL HOME" é gratuito, é compatível com dispositivos móveis com o suporte IOS8.0 ou superior e Android 4.4 ou superior.

Etapa B:
Abra o aplicativo para fazer o registro, insira o endereço de e-mail e o número de telefone para obter um código de verificação para registrar sua conta. Faça o login se você já possui uma conta no AGL HOME.

Etapa C:
Adicione o interruptor ao aplicativo AGL HOME
Nota: Este interruptor inteligente pode suportar apenas redes 2.4GHZ e não pode funcionar com redes 5.0GHZ, verifique se sua rede doméstica é 2.4GHZ e verifique se o telefone está conectado à sua rede doméstica WiFi.

Modo Padrão (Recomendado)

Passo 1.
Tenha certeza que o indicador está picando rapidamente, se não estiver, segure o botão de LIGAR/DESLIGAR por 5 segundos para resetar.
(Indicador de luz pisca rapidamente 2 vezes por segundo)

Passo 2.
Entre com a Senha do Wi-Fi para se conectar.

Passo 3.
Ligue o aparelho e confirme.

Passo 4.
Espere até o aparelho conectar com sucesso.

Passo 5.
Quando o aparelho conectar com sucesso, você poderá mudar o nome do aparelho.

Modo AP (alternativo)

Passo 1.
Quando o indicador de luz piscar rapidamente, pressione o botão de LIGAR/DESLIGAR por 5 segundos, o indicador irá piscar devagar.
(Indicador de luz pisca devagar 1 vez a cada 3 segundos)

Passo 2.
Selecione 2.4 Ghz e entre com a senha.

Passo 3.
Ap mode.

Passo 4.
Ligue o aparelho e confirme.

Passo 5.
Conecte o Wi-Fi do celular com o ponto de acesso do aparelho.

Passo 6: Dê um nome para o interruptor e clique em Finalizado. Você irá encontrar o dispositivo que você nomeou mostrado na página inicial do aplicativo. Clique no aparelho para entrar na página de configuração.

(1) Pressione o botão “+” no canto superior direito para adicionar o dispositivo, toque em "Interruptor de parede" para entrar na próxima página.

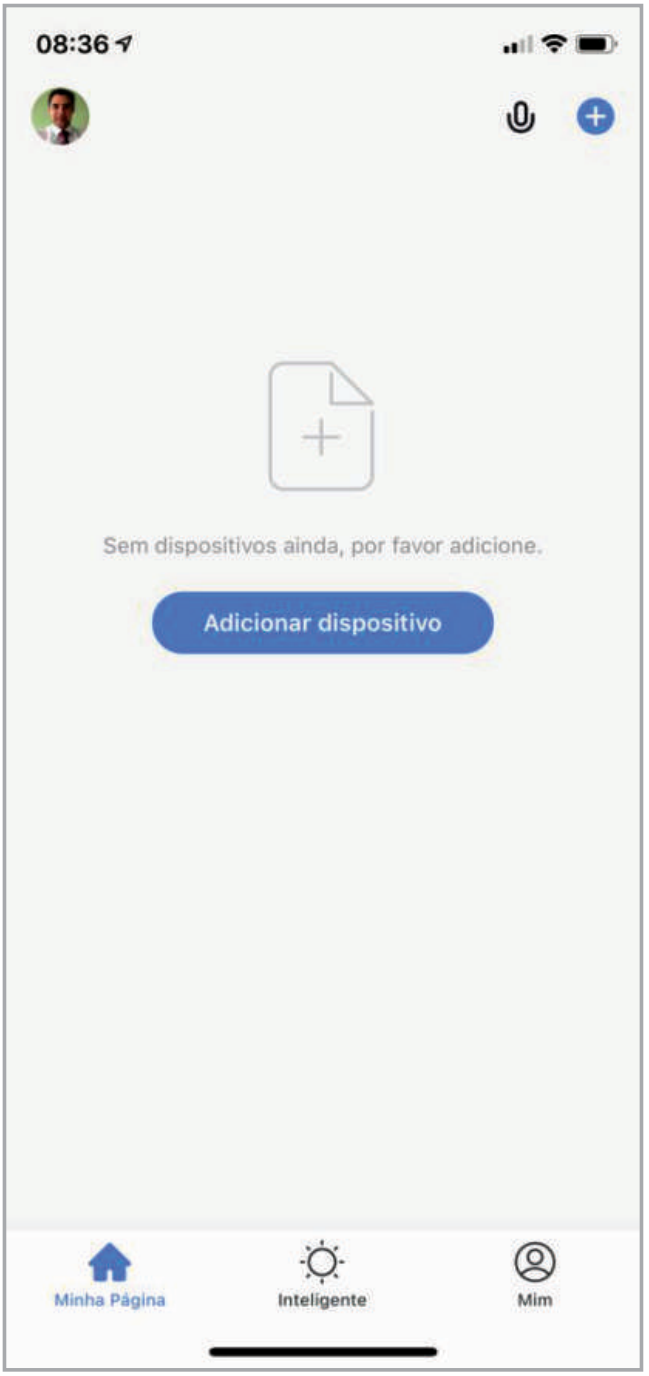

Modo padrão (recomendável)
A luz indicadora pisca rapidamente (2 vezes por segundo)

Etapa 1:
Certifique-se de que o indicador pisque rapidamente, caso contrário, mantenha pressionado o botão liga e desliga por 7 segundos para redefinir.

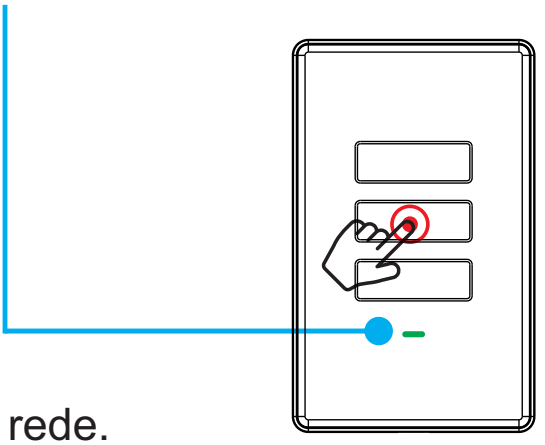

Etapa 2:
Ligue o dispositivo e confirme.

Etapa 3:
Entre com a senha do WiFi e entre na sua rede.

Etapa 4:
Espere até que a conexão seja bem sucedida.

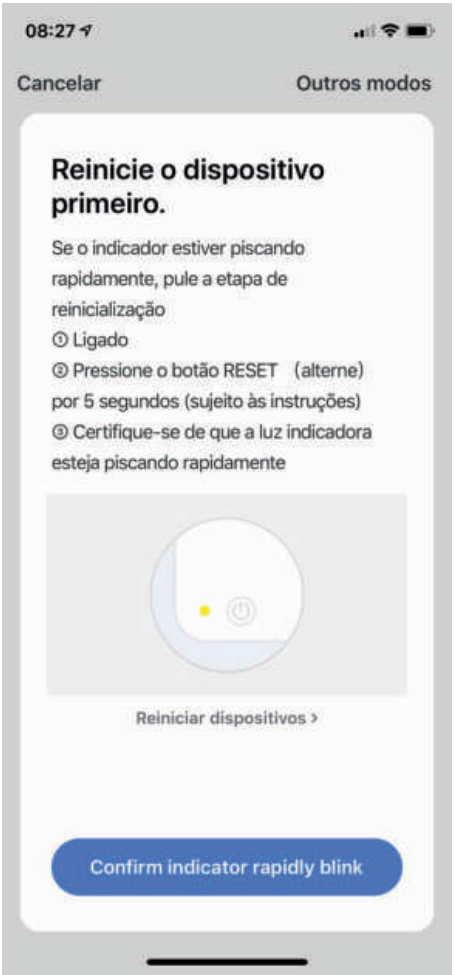

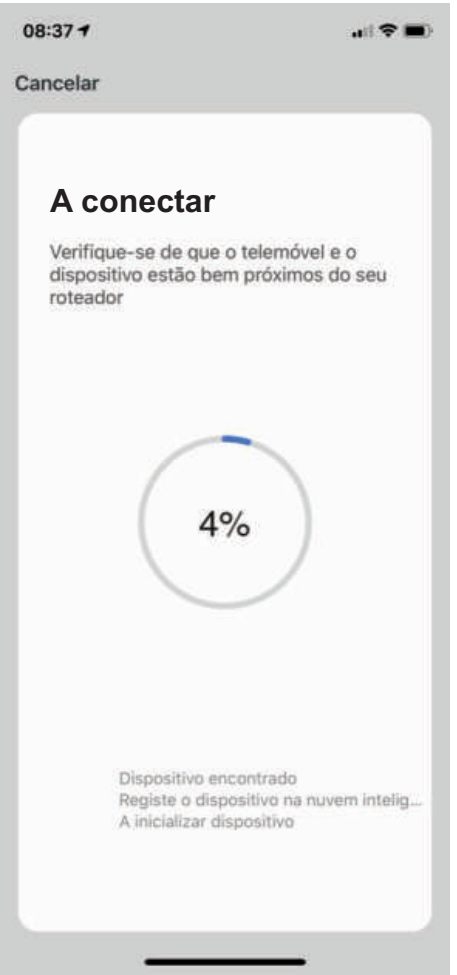

Nota: Quando terminar o modo padrão, vá diretamente para a Etapa 9.

Modo AP (alternativo)
A luz indicadora pisca lentamente
(1 vez a cada 3 segundos)

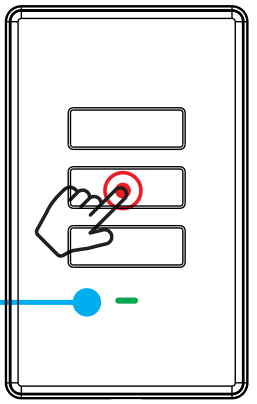

Etapa1:
Quando o indicador piscar rapidamente, pressione e segure o botão liga e desliga por mais 7 segundos. O indicador pisca lentamente.

Etapa 2

Etapa 3

Etapa 4

Etapa 5

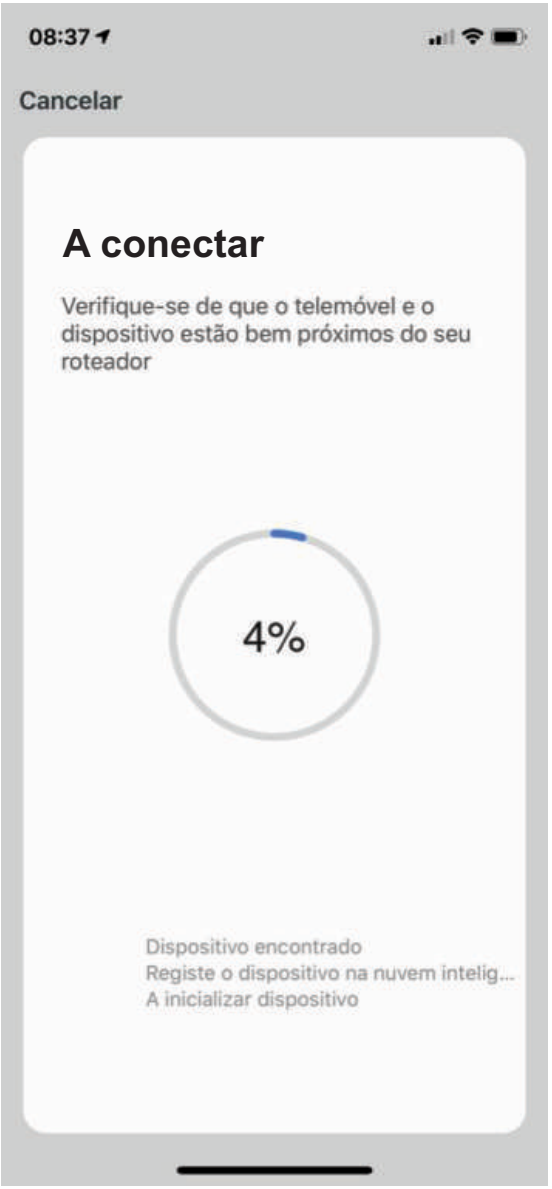

Etapa 6

Etapa 7

Etapa D:
Dê um nome ao interruptor e toque em "Concluído". Você encontrará o dispositivo que você nomeou mostrado na página inicial do aplicativo. Toque no dispositivo para entrar na página de configuração.
Nota: O nome que você der ao dispositivo será o nome para o controle de voz no Amazon Alexa ou no Google Home posteriormente. Por exemplo, o dispositivo é chamado "Interruptor" neste guia do usuário

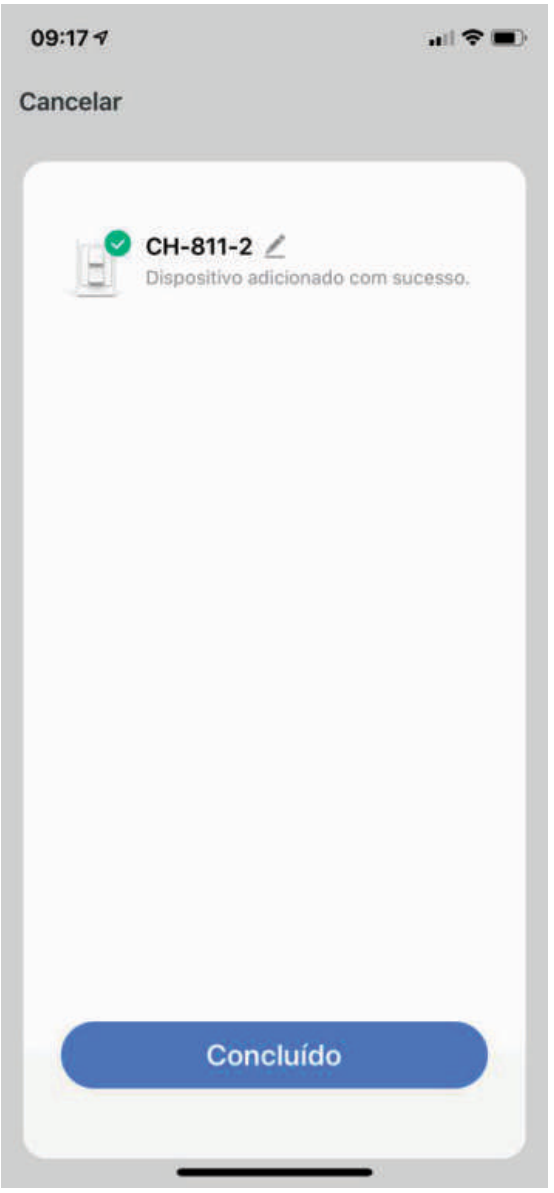

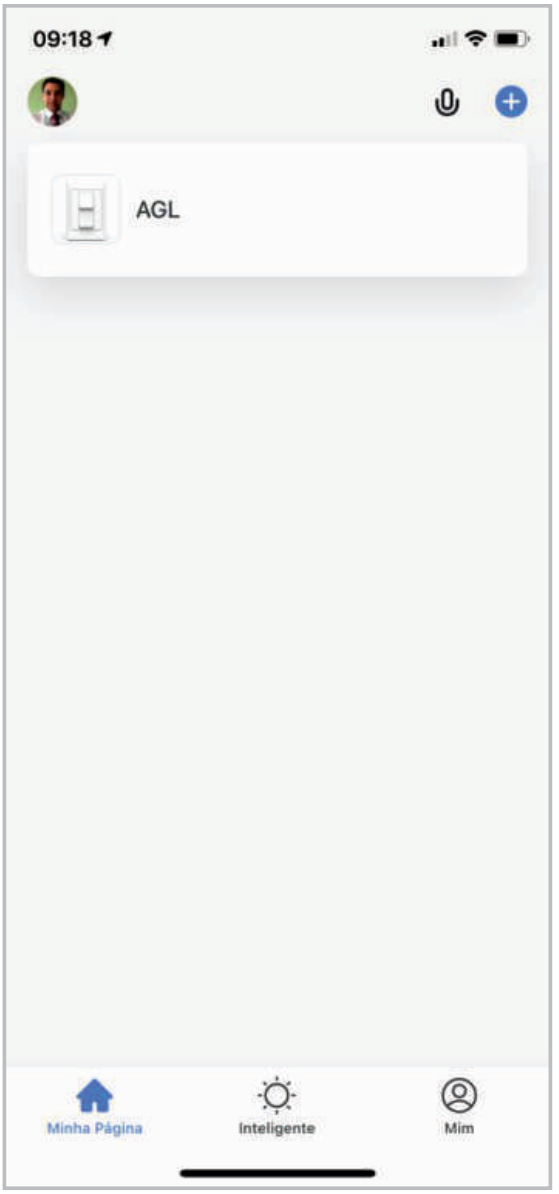

Se você deseja se conectar ao Amazon Alexa, Google Home, controle IFTTT, siga as instruções para encontrar o guia no aplicativo.

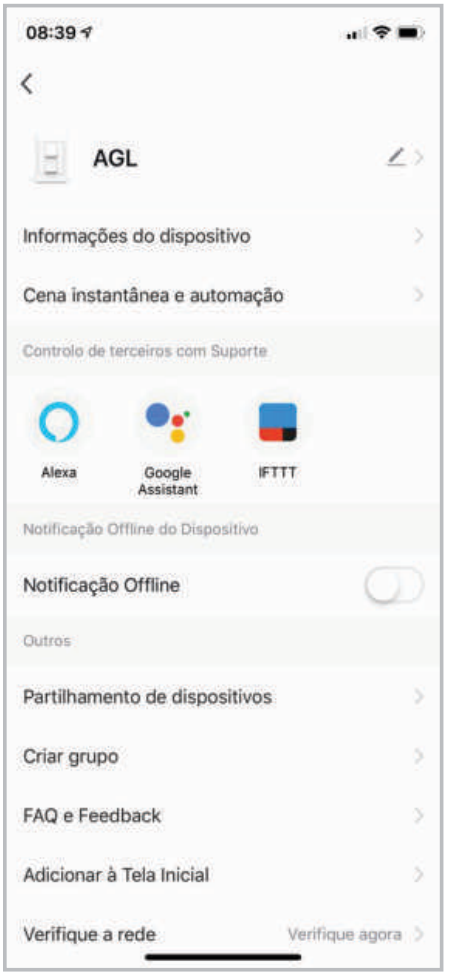

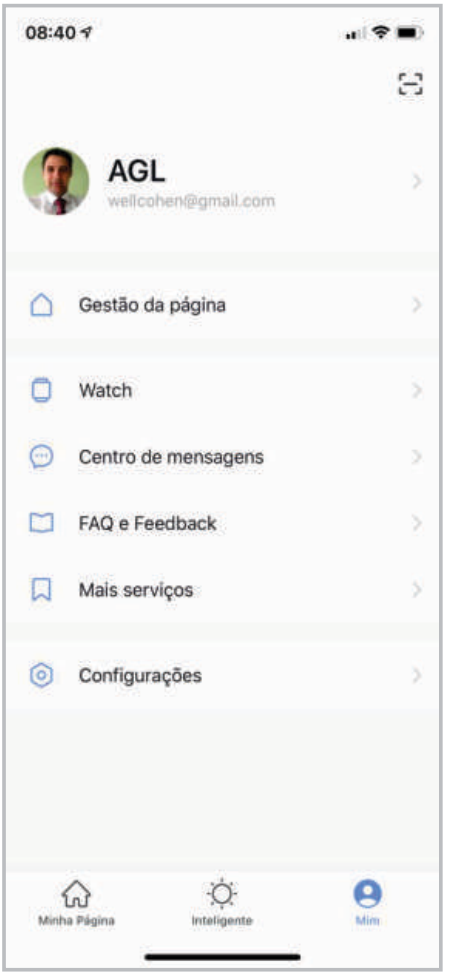

Se você tiver alguma dúvida, consulte as perguntas no aplicativo, onde estão disponíveis respostas para dúvidas mais frequentes.

SOLUÇÕES EM SEGURANÇA ELETRÔNICA

AGL Eletrônicos do Brasil
Rua Ferroviário Anísio Viriato, 330 São Judas Tadeu, Divinópolis/MG - CEP 35.501-256
Tel: +55 37 3212-1623 - CNPJ:21.725.984/0001-84
sac@aglfechaduras.com.br